ANCORAGGIO TIPO "A" (N° 18 VOLTE)

S2505-N
S2505-O
S2505-P
S2505-Q
S2505-R
S2505-S

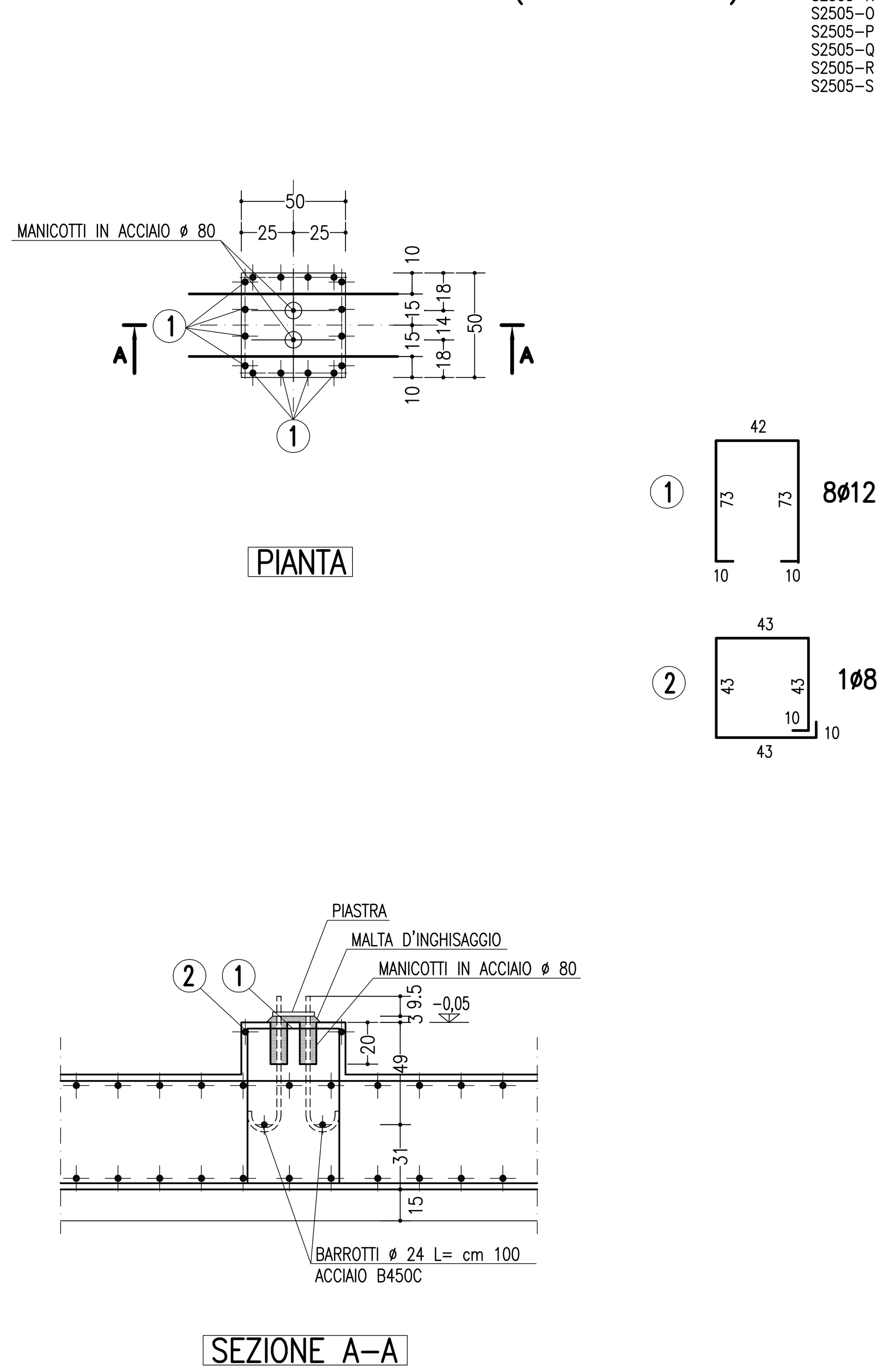

ANCORAGGIO TIPO "B" (N° 30 VOLTE)

S2507-N S2510-N S2511-N S2512-N S2519-N
S2507-O S2510-O S2511-O S2512-O S2519-O
S2507-P S2510-P S2511-P S2512-P S2519-P
S2507-Q S2510-Q S2511-Q S2512-Q S2519-Q
S2507-R S2510-R S2511-R S2512-R S2519-R
S2507-S S2510-S S2511-S S2512-S S2519-S

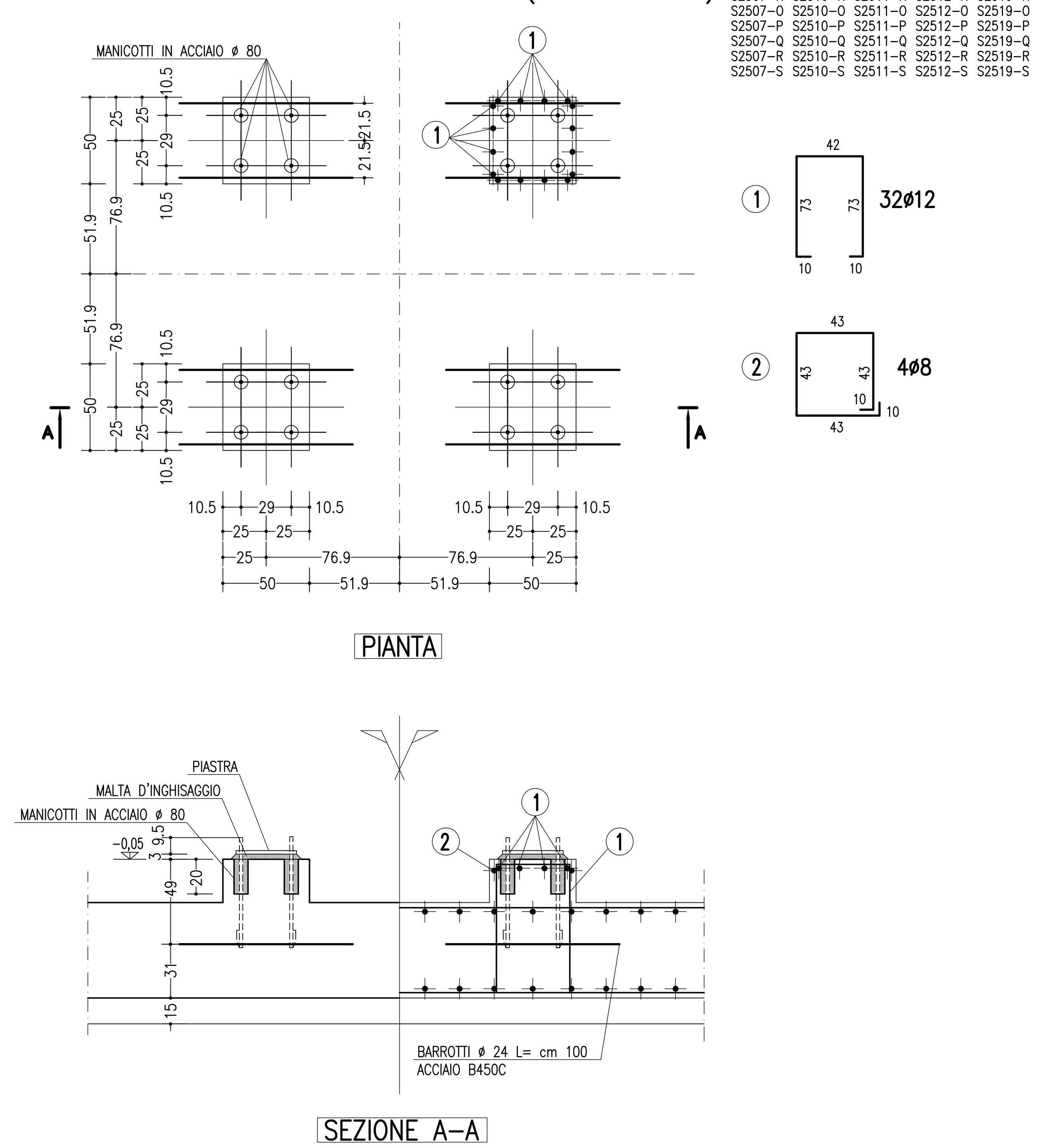

ANCORAGGIO TIPO "D" (N° 9 VOLTE)

S2505-N
S2505-O
S2505-P
S2505-Q
S2505-R
S2505-S

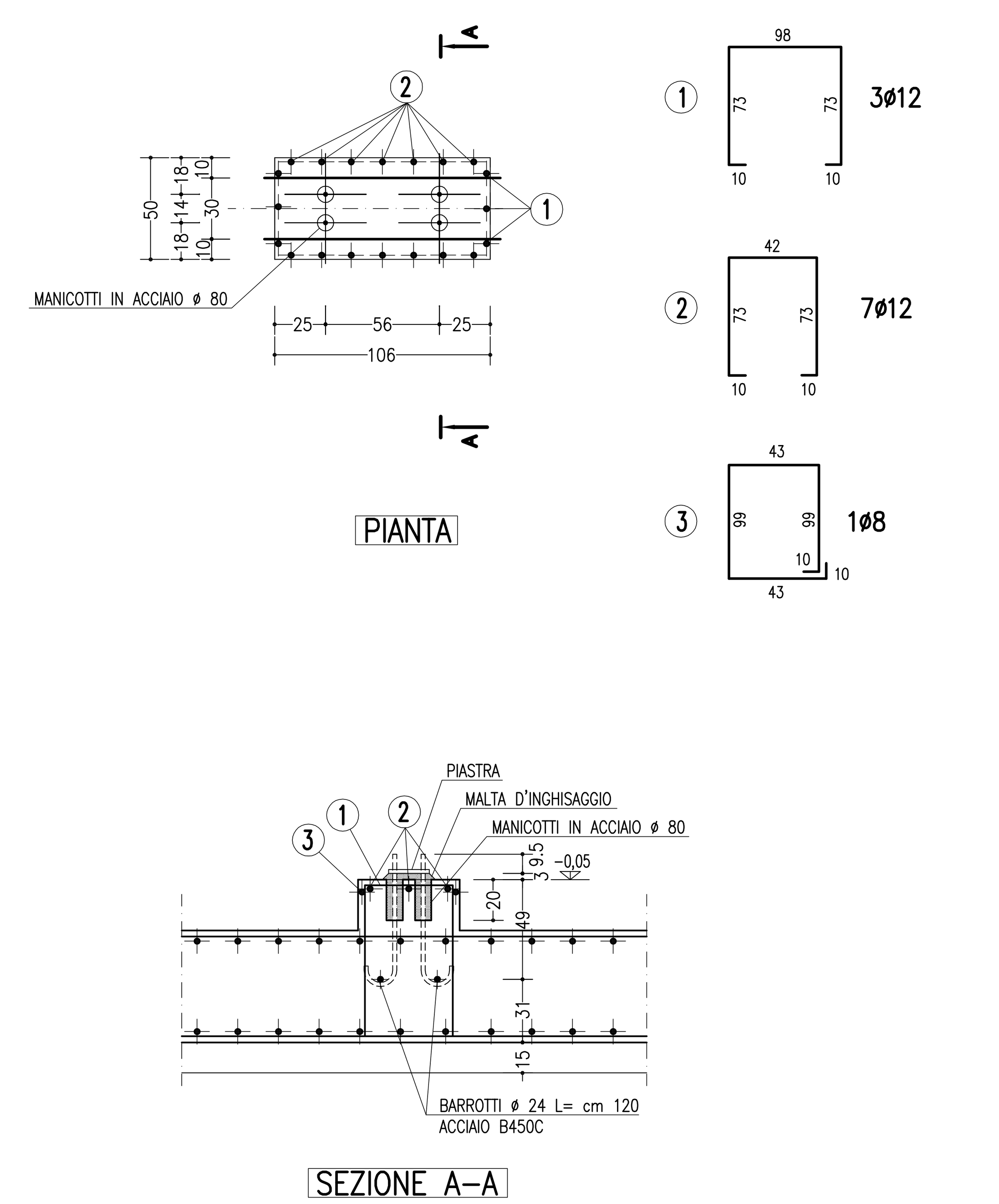

ANCORAGGIO TIPO "Q" (N° 4 VOLTE)

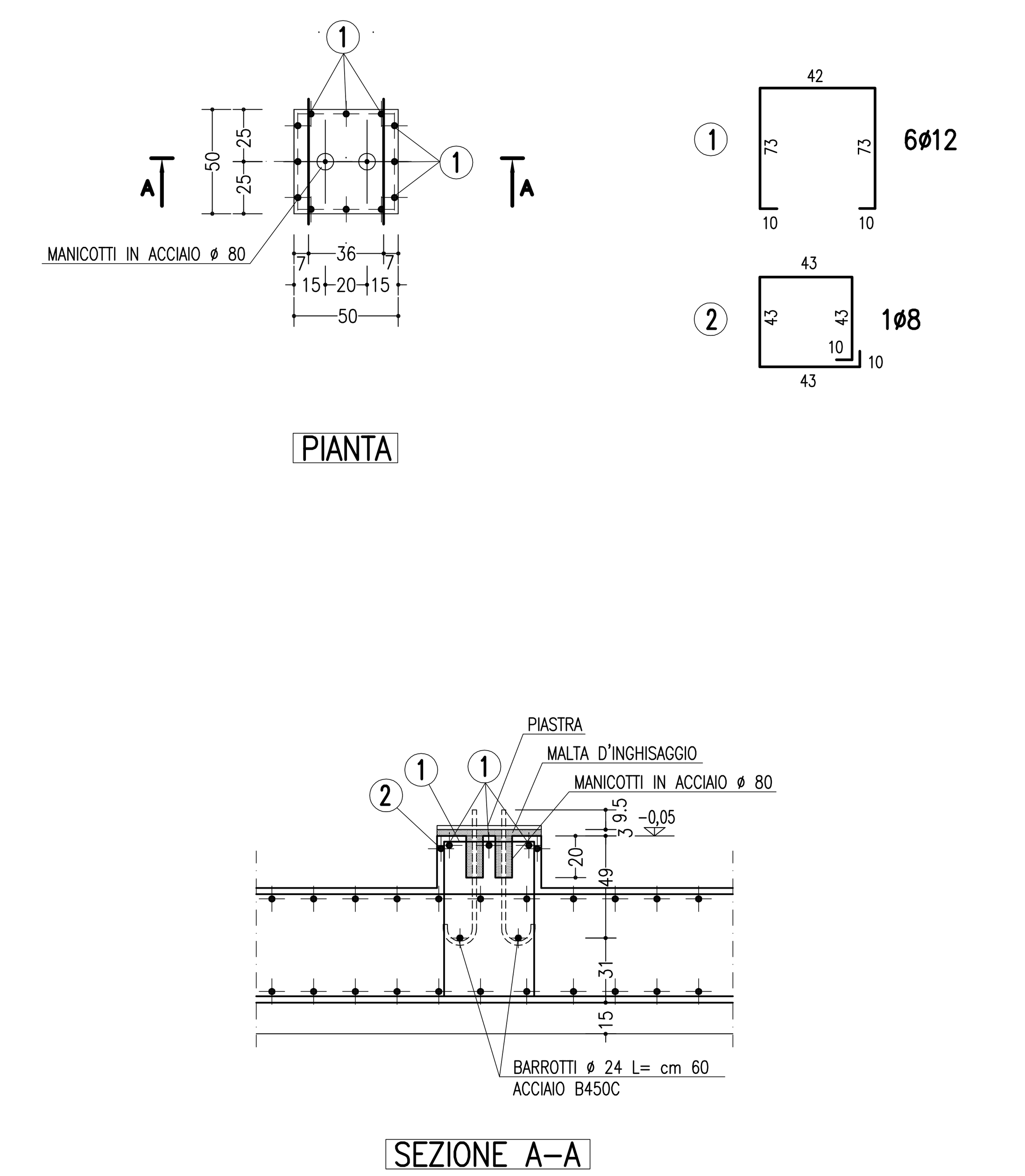

ANCORAGGIO TIPO "Q1" (N° 2 VOLTE)

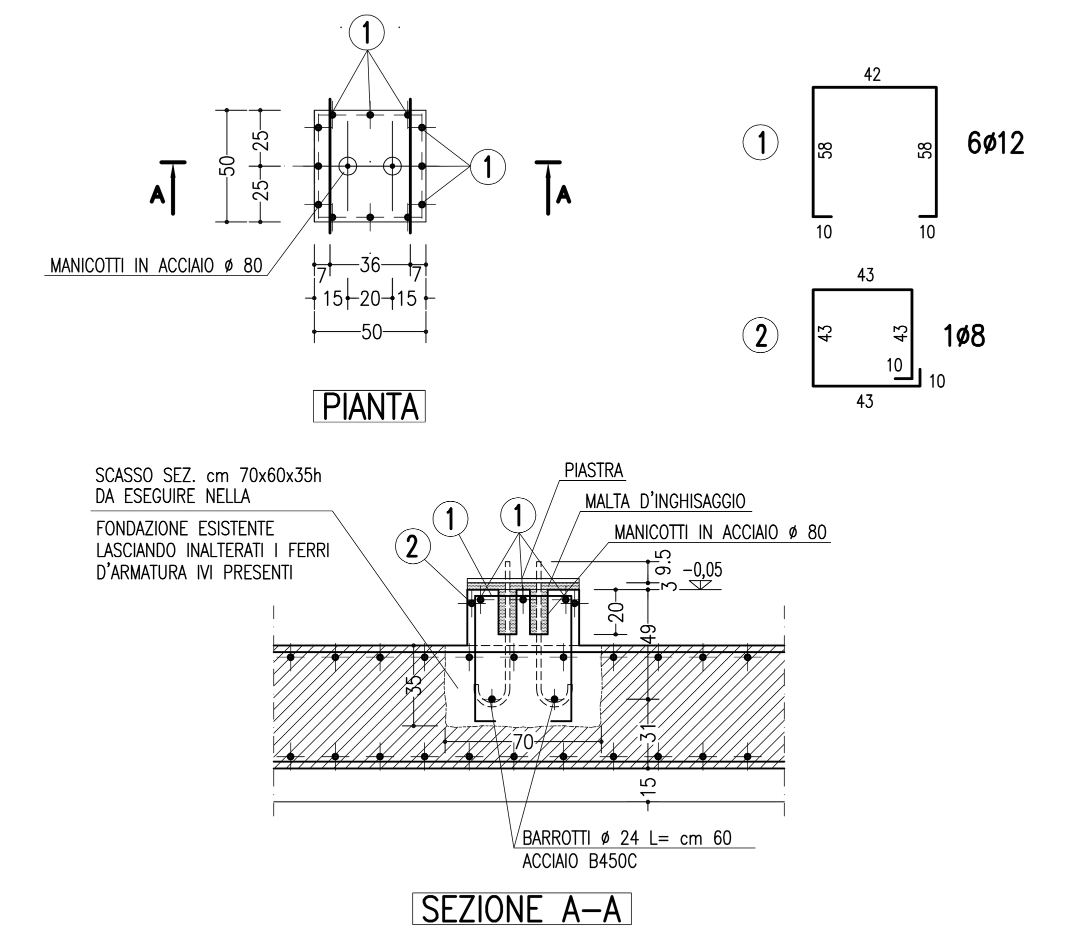

ANCORAGGIO TIPO "R" (N° 4 VOLTE)

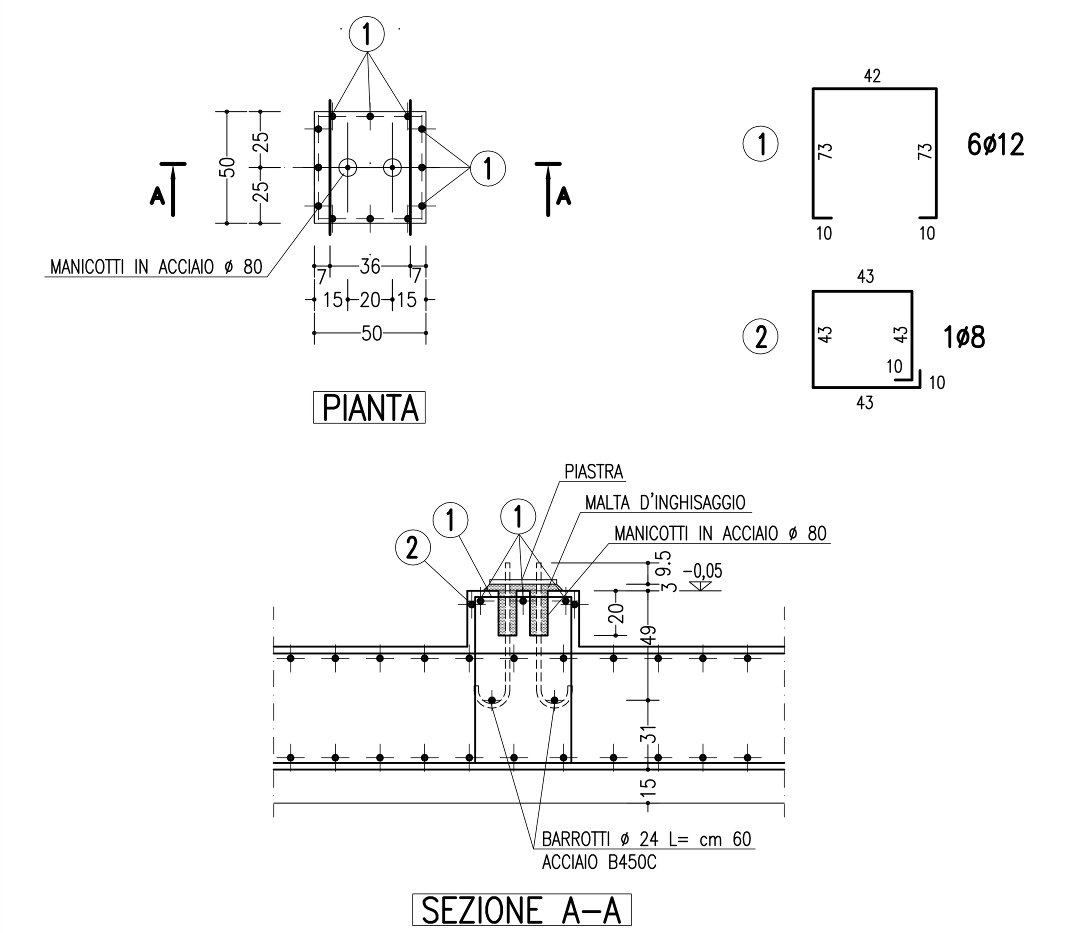

CALCESTRUZZO:
Classe di resistenza C 32/40 (Rck40 MPa)
Classe di esposizione XC4 + XF1
Classe di consistenza S4
Diametro max aggregato 20 mm

ACCIAIO: B450C

ANCORAGGIO TIPO "E1-E2-E1" (N° 5 VOLTE)

V2502-P V2502-Q
V2503-P V2503-Q
V2504-P V2504-Q
V2505-P V2505-Q

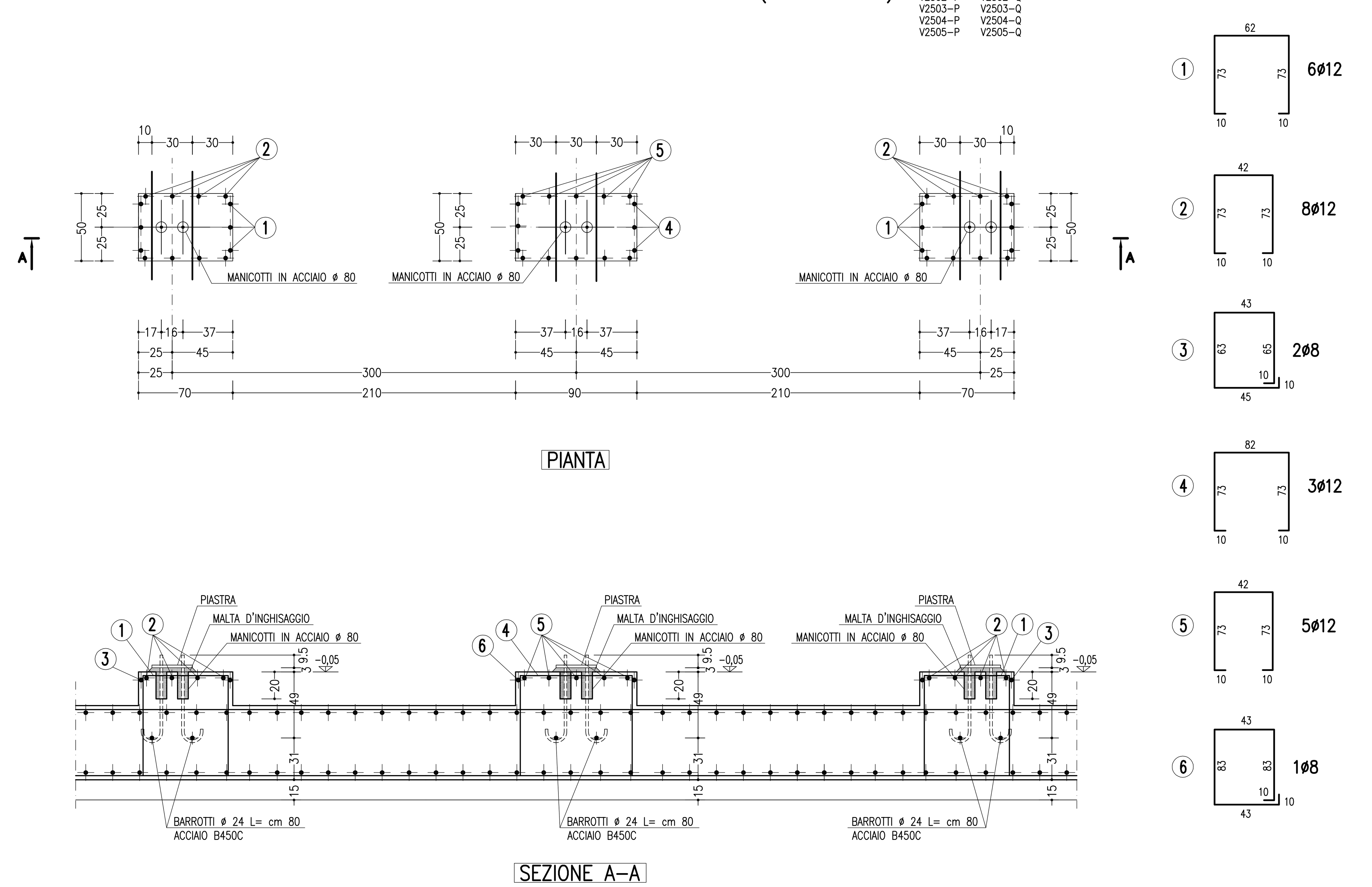

ANCORAGGIO TIPO "E3" (N° 30 VOLTE)

V2502-N V2502-O
V2503-N V2503-O
V2504-N V2504-O
V2505-N V2505-O

V2502-R V2502-S
V2503-R V2503-S
V2504-R V2504-S
V2505-R V2505-S

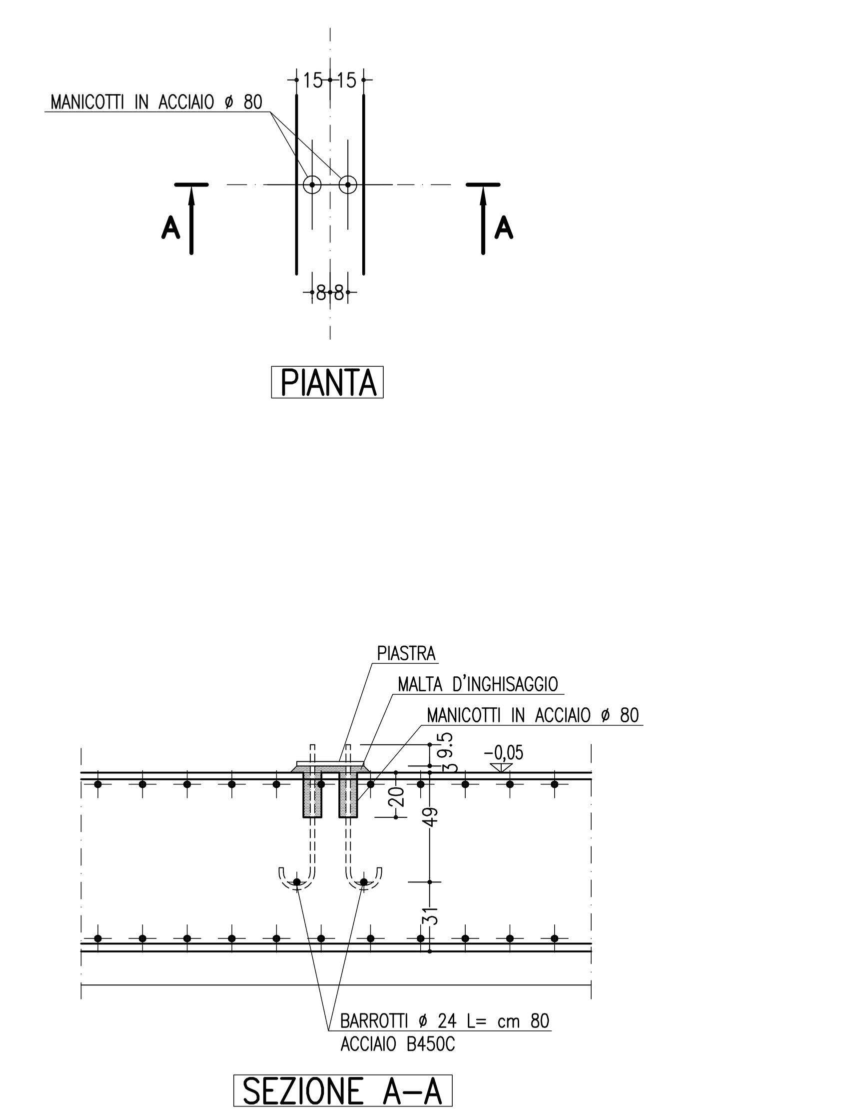

ANCORAGGIO TIPO "R1" (N° 3 VOLTE)

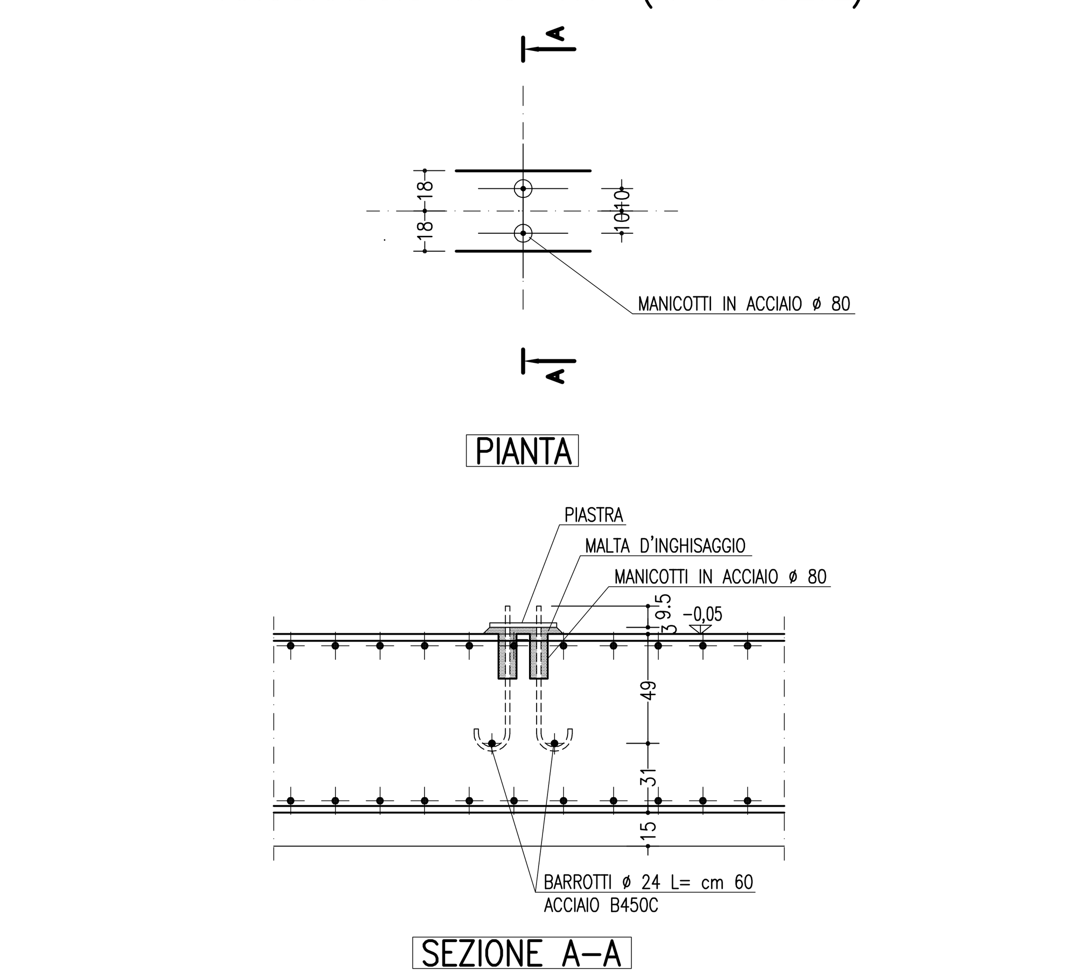

STUDIO INGEGNERIA
"ENZO BERTINOTTI"
Il Progettista: Dott. Ing. ALBERTO PADULAZZI
DOTT. ING. ALBERTO PADULAZZI ALBO DEGLI INGEGNERI PROV. V.C.O. - N° 1[illegible]
s.09

PRANTNER GMBH
Verfahrenstechnik
Tel. 07121 9105-0/Fax 910555
Ferd.-Lassalle-Str. 46
72770 REUTLINGEN

Benennung	Documento 9843-709 PARTICOLARI ANCORAGGI	TIPO "A"-"B"-"D"-"E1 E2 E1"-"E3"-"Q"-"Q1"-"R"-"R1"
Zeichnungs-Nr.	105 678	Kennwort Ampliamento TAF Pieve
Auftrags-/Angebots-Nr.	9843	
08.03.2010	Maßstab 1:25	Technische Änderungen vorbehalten Schutzvermerk nach DIN 34